Ausführungsbeispiele / Configurations

Horizontal-Schiebe-Wand / Horizontally-Sliding-Wall

Innenansicht
View from Inside

gerader Grundriss
straight layout

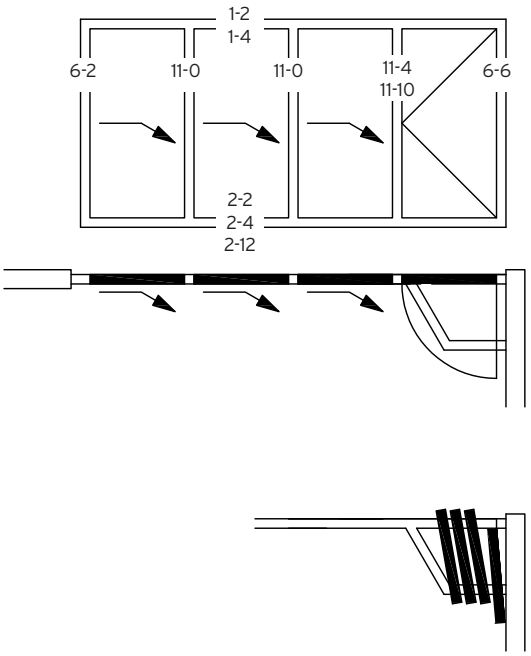

segmentierter Grundriss
segmented layout

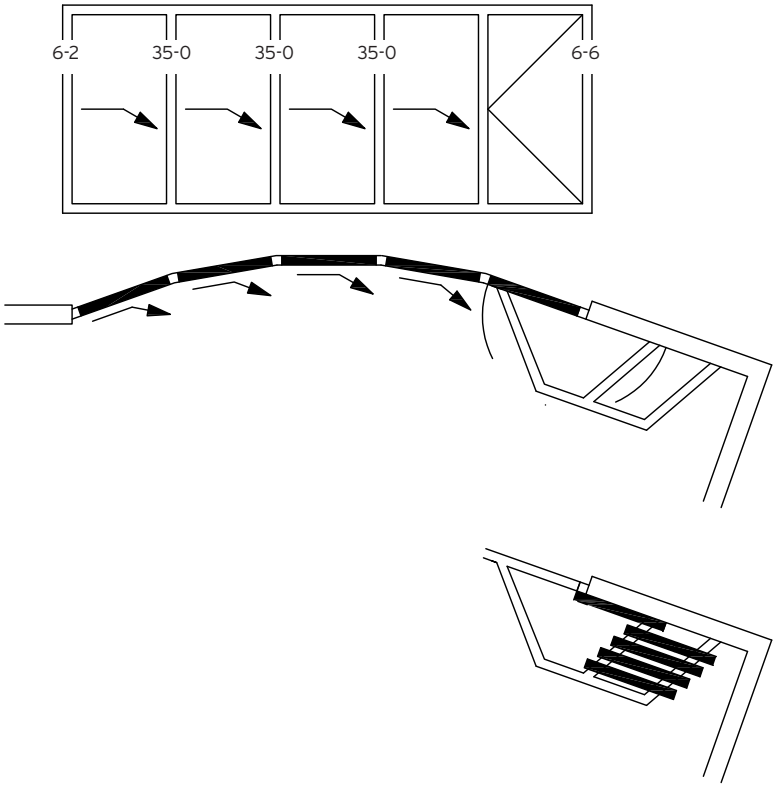

Die dargestellten Ausführungen, Grundrisse und Parkbahnhöfe sind Beispiele und geben nur einen kleinen Ausschnitt der Kombinationsmöglichkeiten wieder.	The configurations / layouts and stacking bays shown above are a few examples from a much greater variety of possible designs.

Innenansicht
View from Inside

Grundriss mit einer Abwicklung, Flügel mit Sprosse
angled layout, panel with transom rail

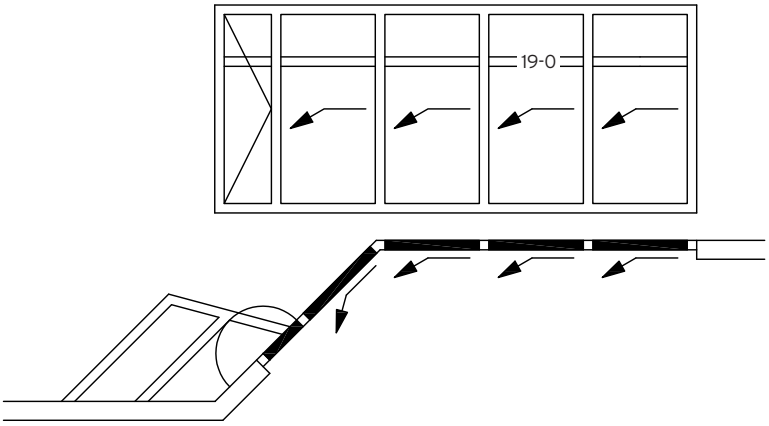

Grundriss mit 90° Ecke
layout with a 90° corner

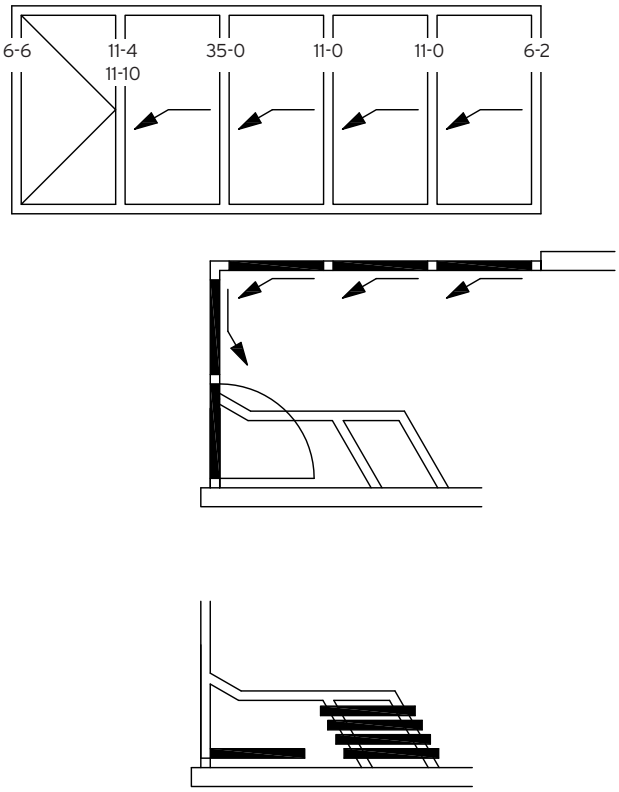

Die dargestellten Ausführungen, Grundrisse und Parkbahnhöfe sind Beispiele und geben nur einen kleinen Ausschnitt der Kombinationsmöglichkeiten wieder.	The configurations / layouts and stacking bays shown above are a few examples from a much greater variety of possible designs.

Innenansicht
View from Inside

„s-förmiger" Grundriss
s-shaped layout

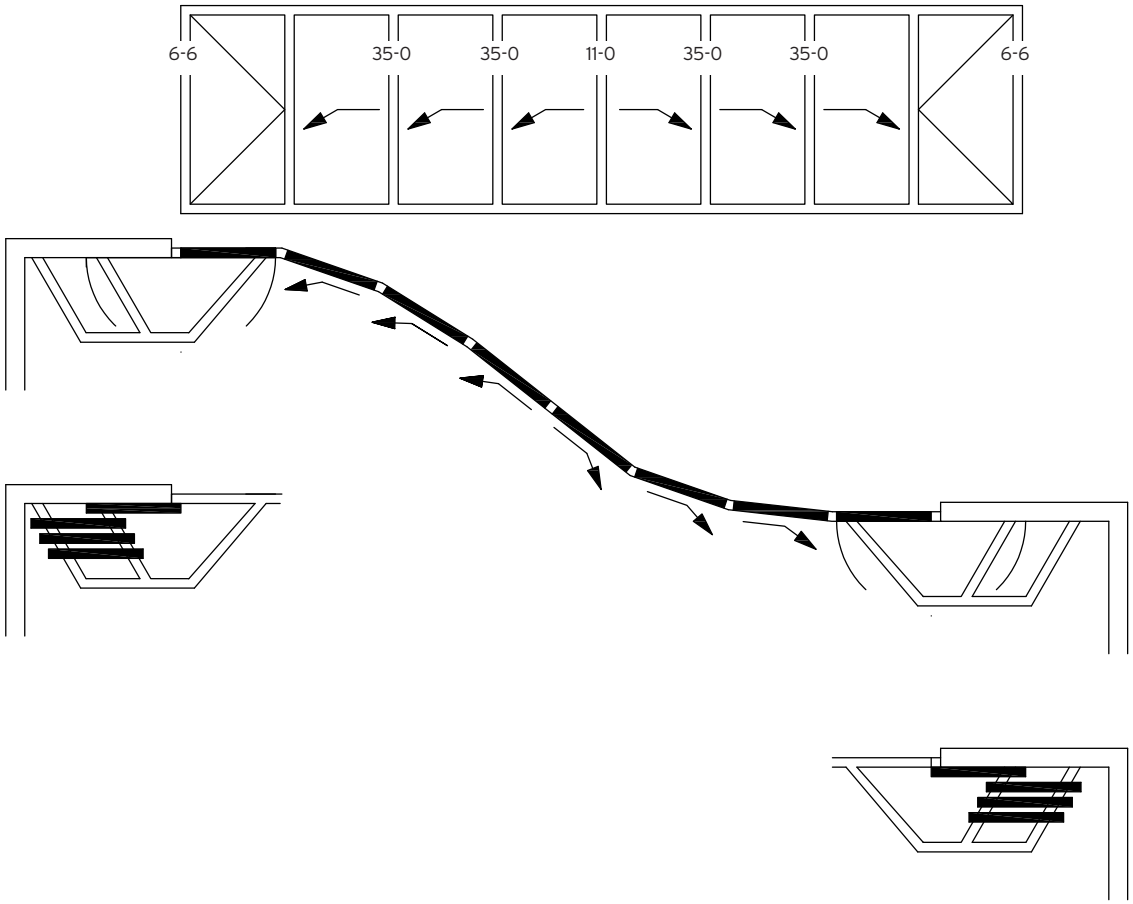

4-flügliger Pocket Slider mit Stulpflügel
pocket slider with 4 panels and French Door

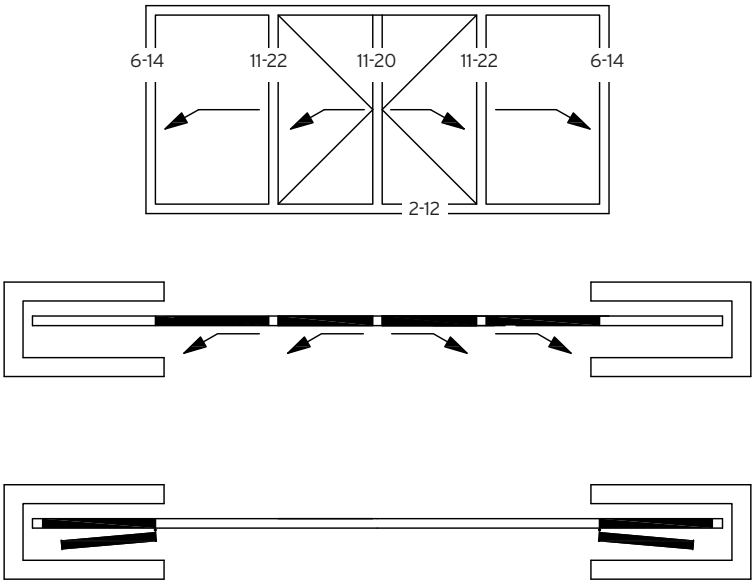

Die dargestellten Ausführungen, Grundrisse und Parkbahnhöfe sind Beispiele und geben nur einen kleinen Ausschnitt der Kombinationsmöglichkeiten wieder.	The configurations / layouts and stacking bays shown above are a few examples from a much greater variety of possible designs.

Innenansicht
View from Inside

6-flügliger Pocket Slider mit Stulpflügel
pocket slider with 6 panels and French Door

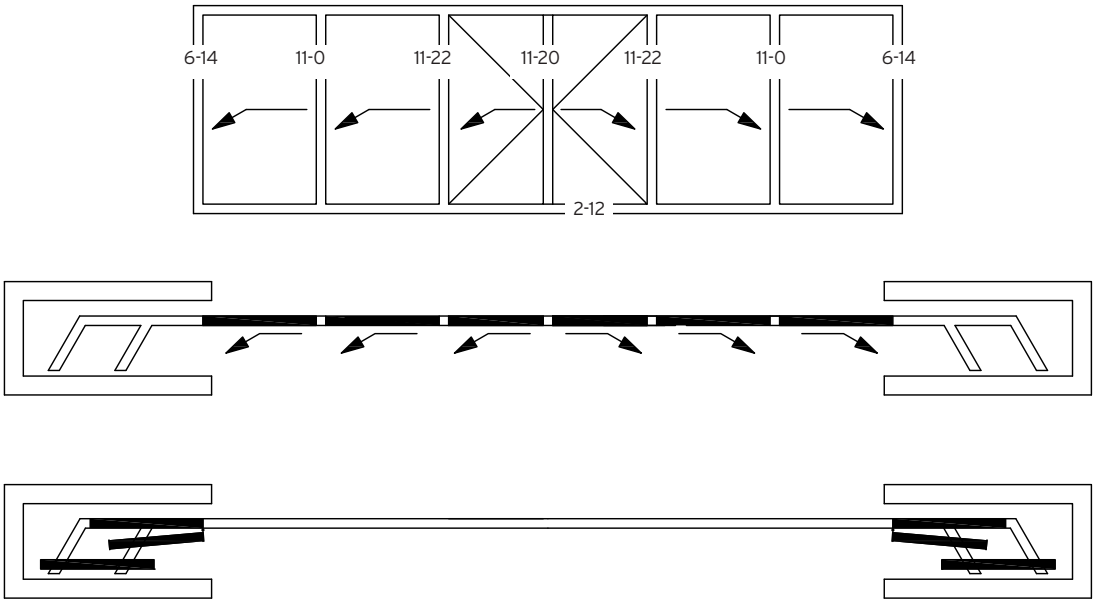

Pocket Slider
pocket slider

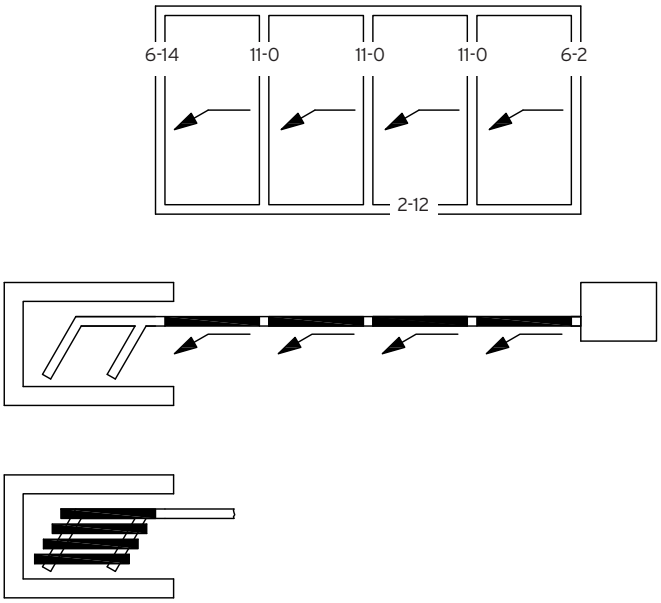

Parkbahnhofbeispiele
Examples of Stacking Bays

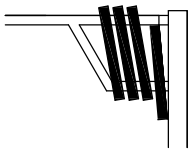

Standard Parkbahnhof innerhalb der Rahmenebene

Standard stacking bay within the opening.

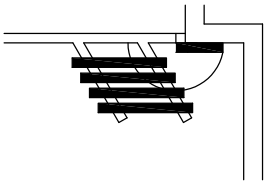

Flügel parallel zur Rahmenebene und innerhalb der Öffnung abgeparkt.

Parallel stacking bay within the opening.

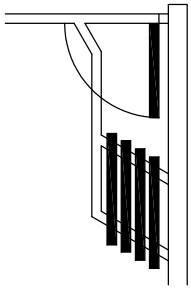

Parkbahnhof mit Flügel 90° zur Rahmenebene

Stacking bay at right angle to frame outside the opening.

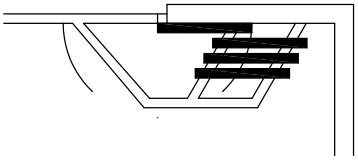

Parkbahnhof seitlich hinter Wand, Flügel parallel zur Rahmenebene.

Parallel stacking bay parallel to the frame outside the opening.

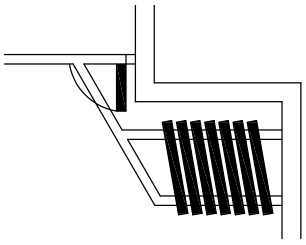

Parkbahnhof hinter Mauervorsprung.

Stacking bay at right angle to frame behind a recess.

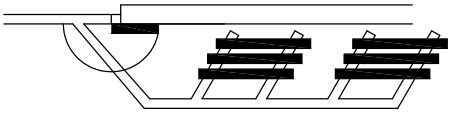

Parkbahnhof seitlich hinter Wand, Flügel parallel zur Rahmenebene.

Parallel stacking bay parallel to the frame outside the opening.

HSW Flügelvarianten
HSW Panel Options

am senkr. Rahmen gebandeter Drehflügel

Swing Panel hinged to side jamb.

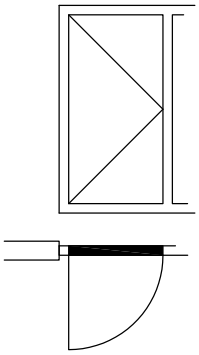

Schiebeflügel
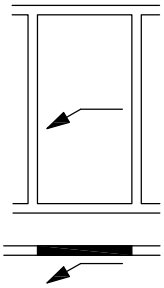
Sliding Panel